特点

- THD＜20%
- 拨码调节输出电流
- 调光可关断
- 三合一调光
- 无频闪
- IP20

应用领域

- 室内办公照明
- 装饰照明
- 商业照明
- 家居照明

产品描述

LF-ABA012是一款最大输出功率12.6W的LED恒流驱动电源，具有0-10V/RX/PWM功能，此机型输入电压范围198-264Vac，输出电流范围150-300mA，且可通过拨码开关设置，电流调节为50mA一档。具有过压保护、短路保护功能。

产品型号

LF-ABA012-0300-42

- 42：代表输出最大电压为42V
- 0300：代表输出最大电流为300mA
- 012：代表额定功率为12W
- ABA：A代表室内电源，BA代表三合一调光系列产品

■电气特性

型号全称		LF-ABA012-0300-42				
输出	输出电压	25-42V(输出轻满载切换需要AC重启)				
	输出电流	150mA	200mA	250mA	300mA	
	频闪指标	IEC-Pst≤1，CIE SVM≤0.4，符合IEEE Std 1789-2015				
	电流精度	±7%		±5%		
	温度漂移	±10%				
	启动时间	<1S@230Vac				
输入	输入电压	220-240Vac（极限电压：198-264Vac）				
	DC输入电压	180-280Vdc				
	输入频率	47Hz-63Hz				
	输入电流	0.15A Max				
	功率因数	≥0.86	≥0.89	≥0.91	≥0.92	
	总谐波失真	＜20%				
	效率	≥79%	≥81%	≥82%	≥82.5%	
	浪涌电流	＜60A/120uS @230Vac				
	断路器带载数量	断路器型号	B10	C10	B16	C16
		数量（PCS）	41	66	69	111
	漏电流	＜0.7mA				
	待机功耗	≤0.5W（调光关断）				
保护特性	开路保护	<55V				
	短路保护	打嗝模式（自恢复）				
环境描述	工作温度	-20℃～+45℃				
	工作湿度	20-90%RH（无凝露）				
	存储温度/湿度	-40℃～+80℃（Ⅰ类环境6个月）；10-90%RH（无凝露）				
	大气压强	86-106KPa				
安全与电磁兼容	认证	ENEC、CE、RCM、CB、CCC 、SAA				
	耐压	I/P-O/P：3.75kV 5mA 60S				
	绝缘阻抗	I/P-O/P：>100MΩ@500VDC				
	安规标准	ENEC：EN61347-1:2015，EN 61347-2-13:2014/A1:2017，EN 62384:2016/A1:2009 CE-LVD：EN 61347-2-13:2014/A1:2017，EN 61347-1:2015，EN 62493:2015 CB:IEC 61347-1:2015，IEC61347-2-3:2014，IEC 61347-2-13:2014/AMD1:2016 RCM:AS 61347.2-13:2018 CCC:GB19510.1-2009，GB19510.14-2009				
	电磁干扰	CE-EMC/RCM:EN55015，EN61000-3-2，EN61000-3-3 CCC:GB/T17743，GB17625.1，GB17625.2				
	电磁抗干扰	CE-EMC/RCM：EN61000-4-2,3,4,5(雷击L-N:1KV),6,11 CCC:GB/T17626.2,3,4,5(雷击L-N:1KV),6,11				
其它	IP等级说明	IP20				
	RoHS	RoHS 2.0（EU）2015/863				
	质保说明	5年（Tc≤86.6℃）				
	噪音等级	≤29db（在静音房内且噪音采集器需在电源10CM处测试）				

■电气特性

测试设备	数字功率表：CHROMA66202、示波器：TEKTRONIX DPO3014、直流电子负载：M9712B 、灯板、恒温恒湿箱；远方EMS61000-5B，远方EMS61000-4A、频谱分析仪：KH3935、耐压仪：TH9201B、频闪仪：（无频闪系数测试）60N-01等
测试说明	如未特别说明，以上功率因数、效率等参数均是在环境温度25℃，湿度50%，输入电压230Vac，100%负载条件下测试的结果
补充说明	1、建议客户在灯具供电回路中安装过欠压保护与浪涌保护装置，以确保用电安全。 2、电源作为整灯灯具中的一个零部件与终端设备结合使用，因EMC性能受LED灯具及走线的影响，终端设备制造商需对整套装置重新进行EMC确认。 3、断路器配置数量测试条件与浪涌电流测试条件一致。 4、如未特别说明以上参数均是在环境温度25℃，湿度50%，100%负载，最大输出电流，输入电压230VAC条件下测试的结果。 5、以上参数最终解释权归莱福德所有

■产品特性曲线

功率因数特性曲线

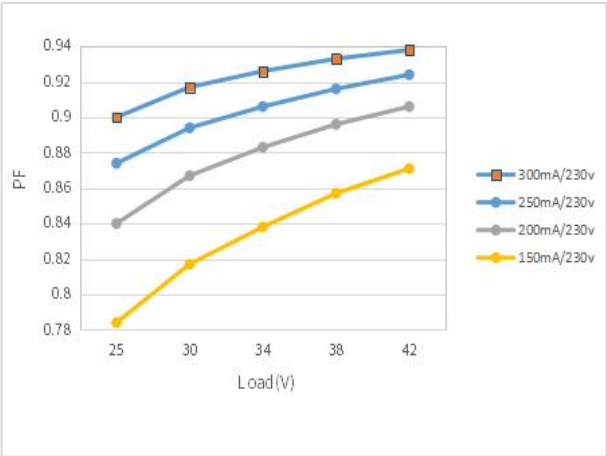

效率曲线

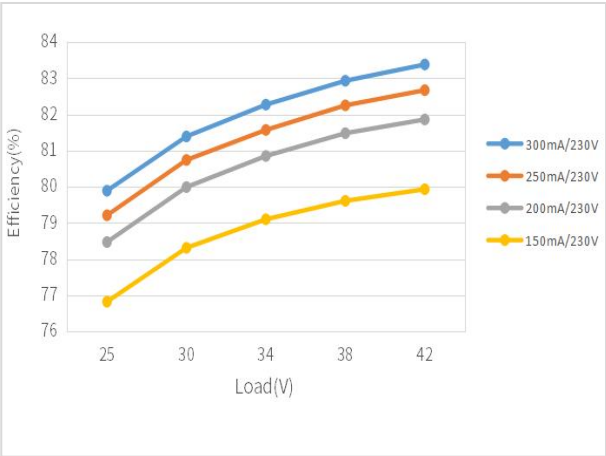

寿命曲线

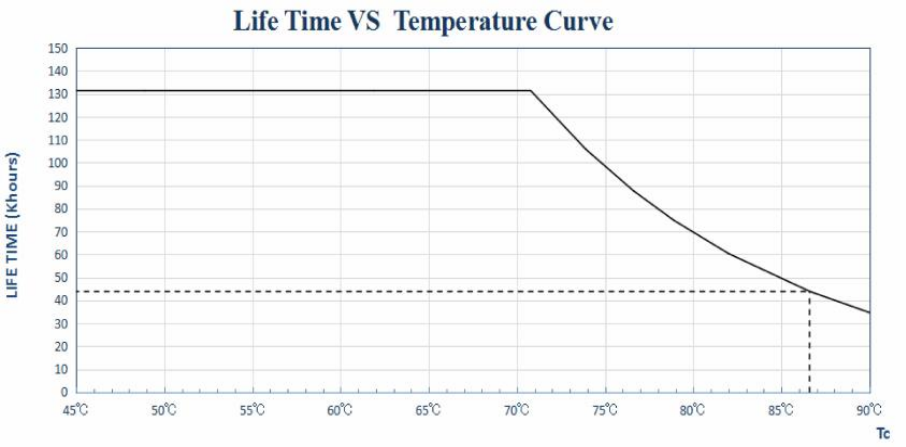

Tc点位置图

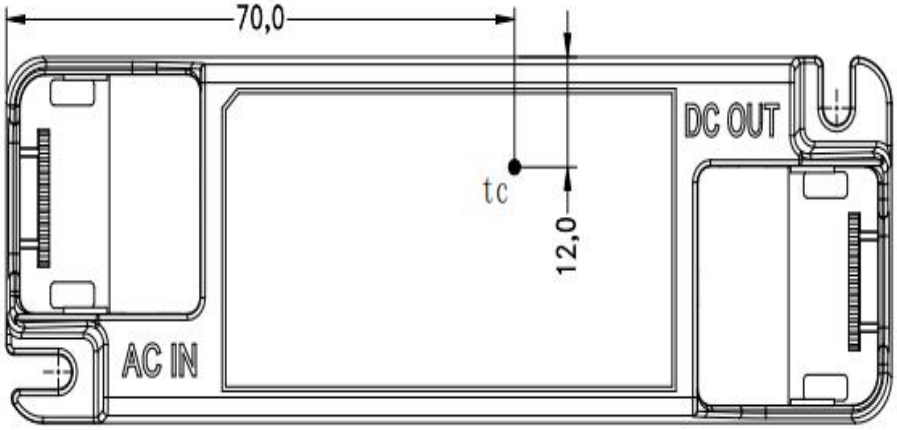

Tc点位于电源底部

■产品端子定义

INPUT		OUTPUT	
AC-L	交流火线输入端	LED+	电源输出正端
AC-N	交流零线输入端	LED-	电源输出负端
/	/	DIM+	调光正端
/	/	DIM-	调光负端

■产品拨码定义

I rated（CC）	1	2
300mA	ON	ON
250mA	OFF	ON
200mA	ON	OFF
150mA	OFF	OFF

备注：

- 不允许带电拨码，如需拨码，请断开AC后再操作。

0-10V调光操作

- 0-10V信号接于DIM端口
- 0-10V输入电压0.5V±0.1开灯
  0.3V±0.1关灯.
- 0-10V调光深度典型值3%
- DIM+/-不接时，输出100%额定电流

0-10V调光接线示意图

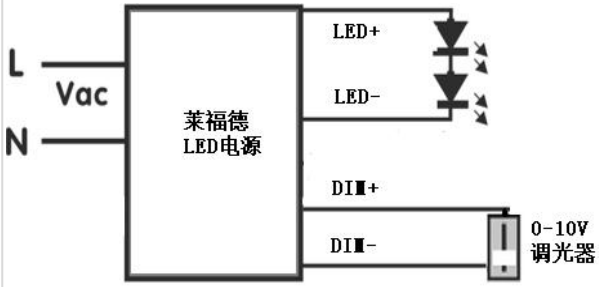

调光可关断曲线

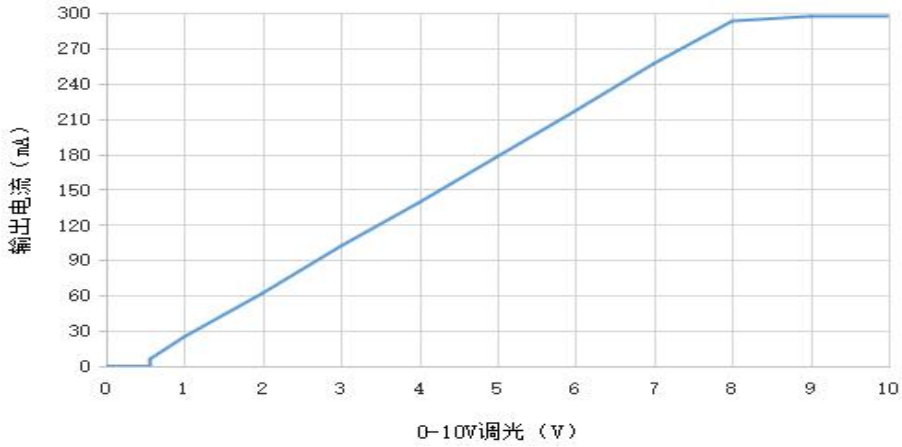

注：输入：230Vac，输出：42Vdc/300mA（用莱福德0-10V调光器测试所得数据，图表仅供参考）

PWM调光操作

- PWM信号接于DIM端口
- PWM调光深度典型值3%
- PWM兼容信号范围：1000（Hz），幅值：
  9-10（V）,6%±1%开灯，4%±1%关灯.
- DIM+/-不接时，输出100%额定电流

PWM调光接线示意图

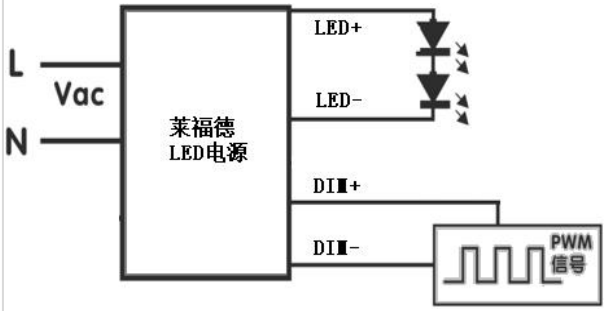

调光可关断曲线

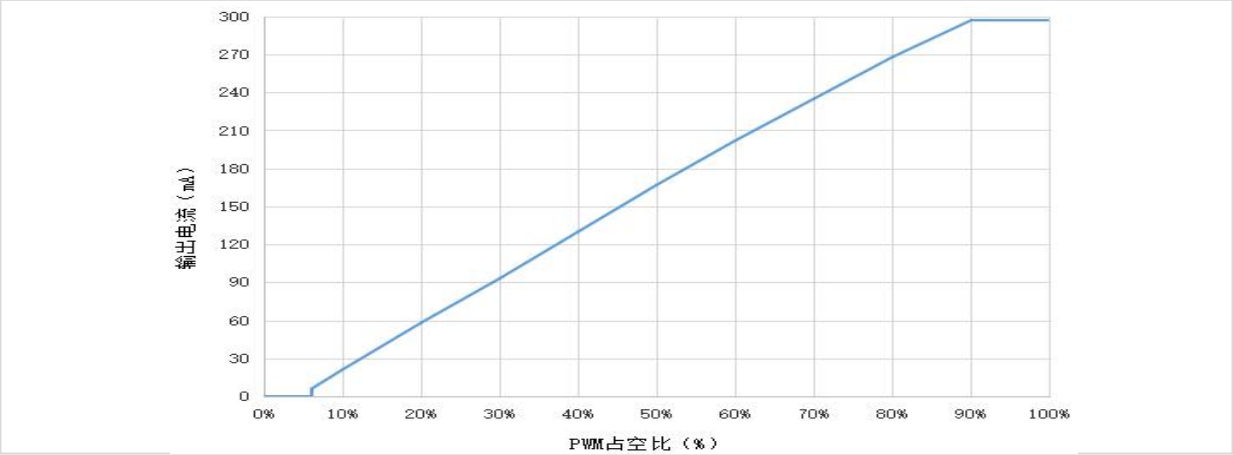

注：输入：230Vac，输出：42Vdc/300mA（用PWM信号发生器：RIGOL测试所得数据，图表仅供参考）

电阻(Rx)调光操作

- Rx信号接于DIM端口
- 电阻阻值5K±1K开灯，3K±1K关灯；Rx范围为0-100KΩ
- Rx调光深度典型值4%
- DIM+/-不接时，输出100%额定电流

电阻(Rx)调光接线示意图

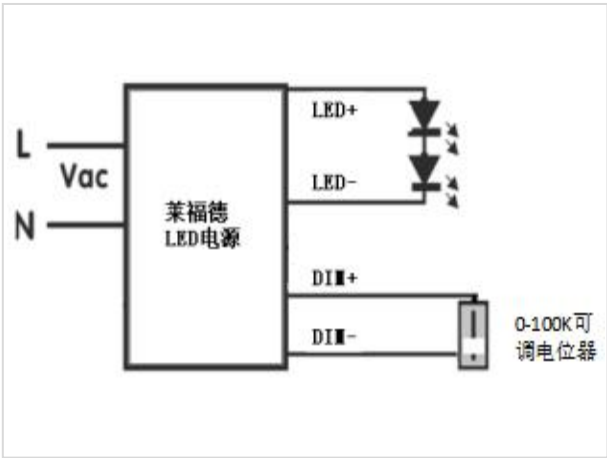

调光可关断曲线

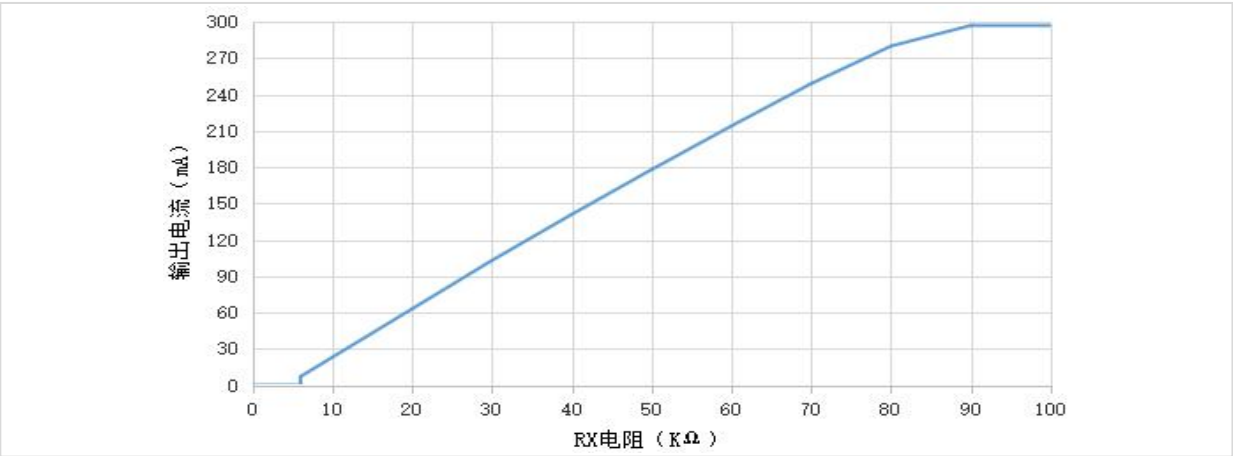

注：输入：230Vac，输出：42Vdc/300mA（用LEVITON调光器所得数据，图表仅供参考）

■标签

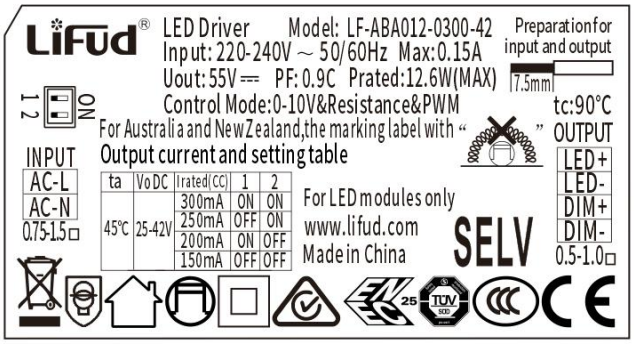

■结构尺寸(单位：mm 公差：±0.5mm)

型号	整体外观尺寸（长×宽×高）	两定位孔距离	定位孔直径
LF-ABA012-0300-42	121.9×39.9×25mm	107.2mm	3.7mm

外观尺寸

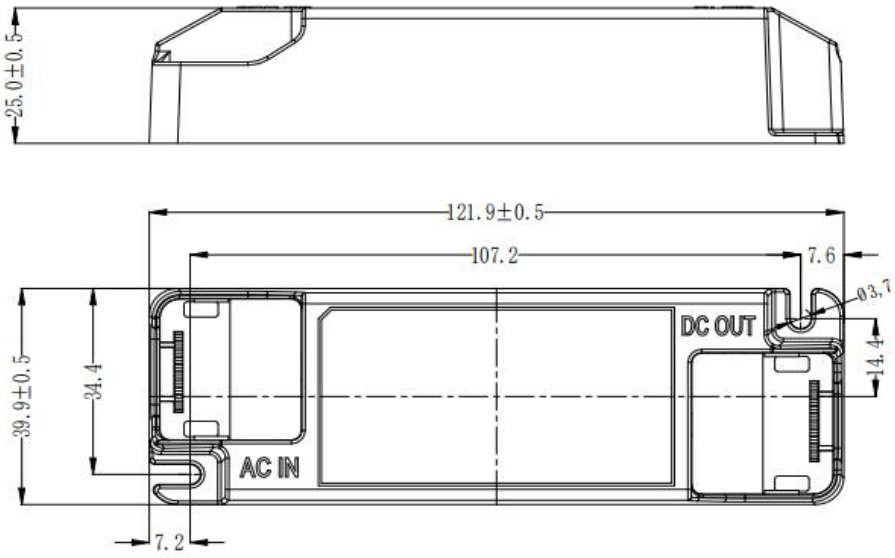

■包装规格

型号	LF-ABA012-0300-42
包装箱尺寸	385×285×210mm（长×宽×高）
数量	14 个/层；6 层/箱；84 个/箱
重量	0.086kg/个；8.3kg/箱

■运输和贮存

1.运输

- 运输方式适应使用车、船、飞机交通运输工具运输。
- 在运输中，应有遮蓬、防晒，并保持文明装卸，不应有剧烈振动撞击等。

2.贮存

- 贮存符合I类环境的规定。贮存期限超过6个月的产品建议重新检验，合格后方可使用。

注意事项

- 使用本产品时请按照使用规范进行使用，超过本产品使用条件下使用可能会发生故障。
- 使用未经过认证要求的灯具或不兼容的灯具，可能引发火灾、爆炸或者其他危险。
- 人为损坏属于非保修范围。

注：规格书中内容最终解释权归深圳莱福德科技股份有限公司所有。